ENGINEERING
YOUR SPRAY SOLUTION

ROTATIONSREINIGER SPINNER 2

Baureihen 5M1, 5M2, 5M3, 5M4

ALLGEMEINE INDUSTRIE

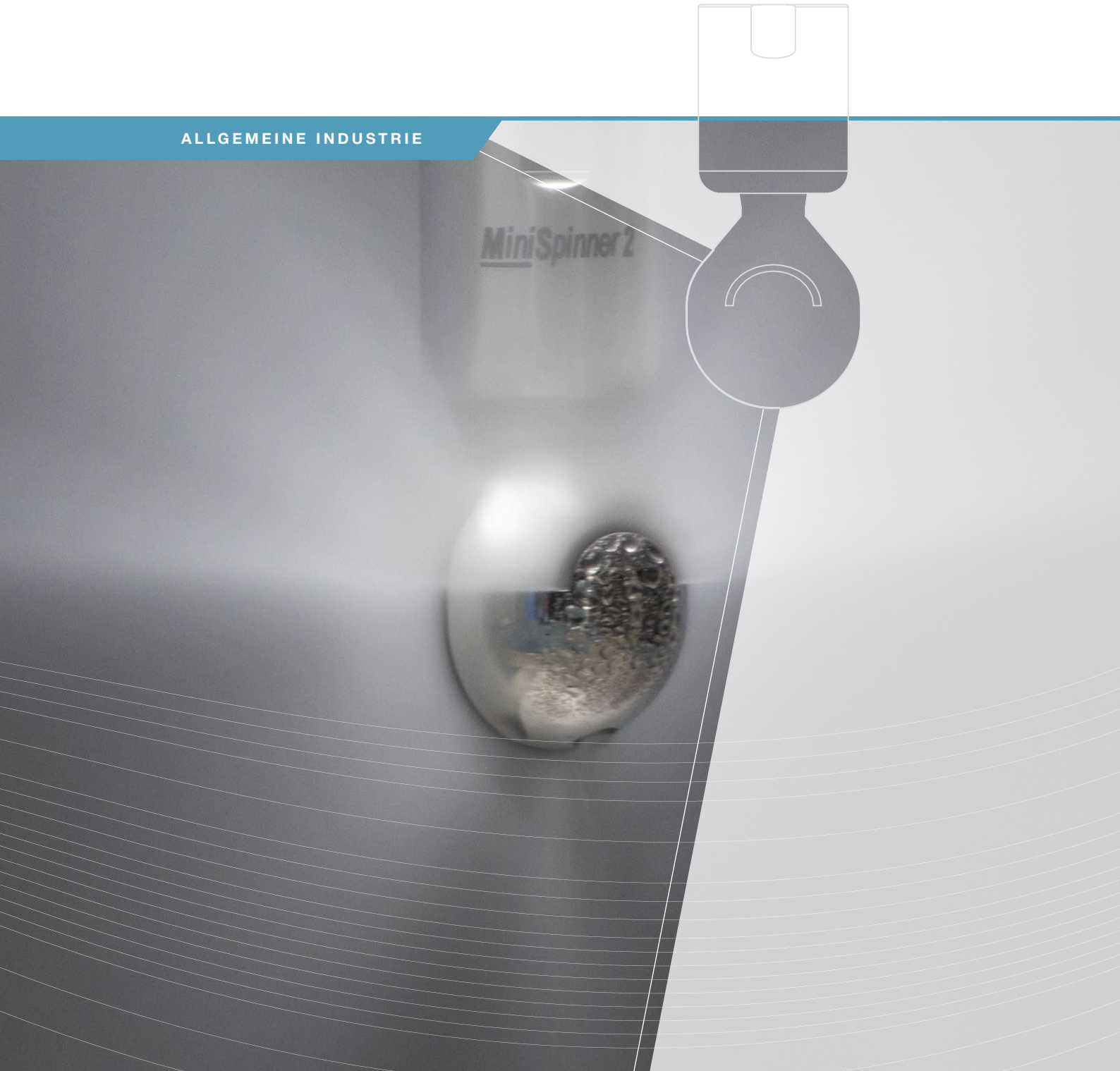

DAS NEUE LECHLER QUARTETT DER 2. GENERATION: HYGIENE PUR FÜR VIELE BEHÄLTERGRÖSSEN

Die vier neu entwickelten Rotationsreiniger der Baureihe Spinner 2 überzeugt durch ihr äußerst hygienisches Schweißdesign.
Die Baureihe der 2. Spinner-Generation ist komplett aus Edelstahl (316L) gefertigt und somit auch für höhere Umgebungstemperaturen geeignet. Die vier Behälterreinigungsdüsen sind in vielen verschiedenen Volumenströmen und Strahlwinkeln sowie mit unterschiedlichen Anschlussstücken verfügbar.

Key Features

- Hohe Oberflächengüte
- Hohe Umgebungstemperaturen möglich
- Hohe Korrosionsbeständigkeit (vollständig aus Edelstahl 1.4404/316L)
- Als ATEX Version verfügbar




MaxiSpinner2
MiniSpinner 2

Rotationsreiniger NanoSpinner 2
Baureihe 5M1

Eigenschaften:
- Kompakte Bauform für enge Platzverhältnisse
- Hygienisches Design
- Für hohe Temperaturen geeignet
- Vollständig aus Edelstahl gefertigt

ATEX-Version auf Anfrage



FDA

Baureihe 5M1

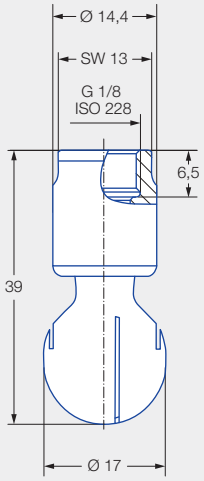

Innengewinde

Max. Behälterdurchmesser [m]	0	1	2	3	4	5	6	7	8	9

Reinigungseffizienzklasse
2

Max. Temperatur
250 °C

Einbau
Betrieb in jeder Einbaulage

Lagerung
Doppelkugellager aus Edelstahl 1.4404 (316L)

Werkstoff
Edelstahl 1.4404 (316L)

Empfohlener Betriebsdruck
2 bar

Vorfiltrierung
Leitungsfilter mit 0,1 mm/170 Mesh

Funktionsvideo
www.lechler.com/de/mediathek
Oder Sie scannen den QR-Code.

Strahl-winkel	Bestell-Nr. Type G 1/8 ISO 228	Engster Querschnitt Ø [mm]	V̇ Wasser [l/min]				Max. Behälterdurchmesser [m]
			p [bar] (p_{max} = 7 bar)				
			1,0	**2,0**	3,0	bei 40 psi [US gal/min]	
360° 	**5M1.879.1Y.AB**	0,4	11	**15**	18	5	1,4
	5M1.929.1Y.AB	0,5	14	**20**	25	6	1,6

NPT-Gewinde, Steckverbindung und Anschweißversion auf Anfrage.

Die Angabe des max. Behälterdurchmessers gilt für den empfohlenen Betriebsdruck und ist als Empfehlung zu verstehen.
Für das Reinigungsergebnis ist zudem die Art der Verschmutzung maßgeblich.

Druckluft ist nur kurzfristig zum Trockenblasen einsetzbar. Der Einsatz oberhalb des empfohlenen Drucks hat negative Auswirkungen auf Reinigungsergebnis und Verschleiß.

Rotationsreiniger MicroSpinner 2
Baureihe 5M2

Eigenschaften:
- Hygienisches Design
- Für hohe Temperaturen geeignet
- Vollständig aus Edelstahl gefertigt



FDA

ATEX-Version auf Anfrage

Baureihe 5M2

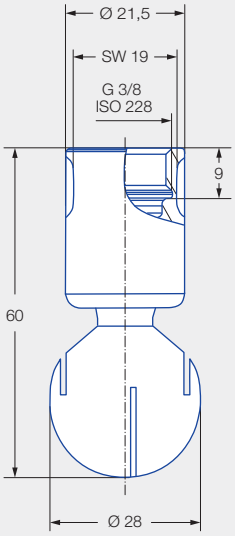

Innengewinde

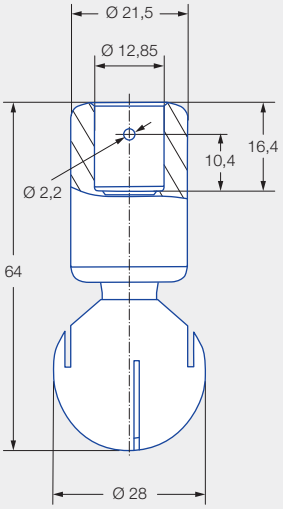

Abmessungen der Steckverbindung gemäß ASME-BPE (OD-Tube)

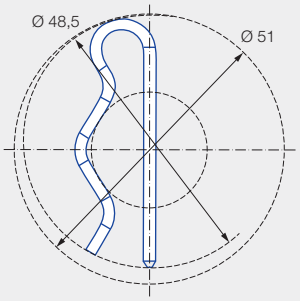

Abmessungen der Steckverbindung in der Draufsicht

Max. Behälter-durchmesser [m]	0	1	2	3	4	5	6	7	8	9

Reinigungs-effizienzklasse
2

Max. Temperatur
250 °C

Einbau
Betrieb in jeder Einbaulage

Lagerung
Doppelkugellager aus Edelstahl 1.4404 (316L)

Werkstoff
Edelstahl 1.4404 (316L)

Empfohlener Betriebsdruck
2 bar

Vorfiltrierung
Leitungsfilter mit 0,1 mm/170 Mesh

Adapter
G 3/8 ISO 228 ist mit HygienicFit kompatibel

Funktionsvideo
www.lechler.com/de/mediathek
Oder Sie scannen den QR-Code.

Strahl-winkel	Bestell-Nr.			Engster Querschnitt Ø [mm]	V̇ Wasser [l/min]				Max. Behälter-durchmesser [m]
	Type	Anschluss			p [bar] (p_{max} = 7 bar)				
		G 3/8 ISO 228	1/2"-Steck-verbindung		1,0	**2,0**	3,0	bei 40 psi [US gal/min]	
60° 	**5M2.952.1Y**	**AF**	**TF05**	1,5	16	**23**	28	7	
	5M2.042.1Y	**AF**	**TF05**	3,0	28	**40**	49	12	
180° 	**5M2.004.1Y**	**AF**	**TF05**	0,9	22	**32**	39	10	1,8
360° 	**5M2.969.1Y**	**AF**	**TF05**	0,8	18	**25**	31	8	1,7
	5M2.049.1Y	**AF**	**TF05**	0,9	28	**39**	48	12	1,8

NPT-Gewinde, weitere Steckverbindungen und Anschweißversion auf Anfrage.

Die Angabe des max. Behälterdurchmessers gilt für den empfohlenen Betriebsdruck und ist als Empfehlung zu verstehen.
Für das Reinigungsergebnis ist zudem die Art der Verschmutzung maßgeblich.

Druckluft ist nur kurzfristig zum Trockenblasen einsetzbar. Der Einsatz oberhalb des empfohlenen Drucks hat negative Auswirkungen auf Reinigungsergebnis und Verschleiß.

Informationen Steckverbindung

- Splint aus 1.4404 (316L) enthalten (Bestell-Nr. 05M.230.1Y.00.00.0).
- Je nach Durchmesser des Anschlussstücks kann sich der Volumenstrom erhöhen, bedingt durch die Leckage zwischen Anschlussstück und Rotationsreiniger.
- Minimaler Einführdurchmesser (mit montiertem Splint) beträgt 48,5 mm.

MicroSpinner 2

Bestell-	Type	+	Anschluss	=	Bestell-Nr.
Beispiel:	5M2.952.1Y	+	AF	=	5M2.952.1Y.AF

Rotationsreiniger MiniSpinner 2
Baureihe 5M3

Eigenschaften:
- Hygienisches Design
- Für hohe Temperaturen geeignet
- Vollständig aus Edelstahl gefertigt

ATEX-Version auf Anfrage



Baureihe 5M3

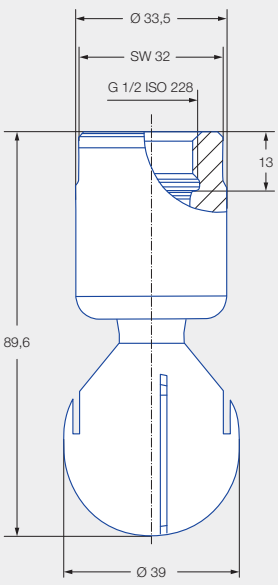

Innengewinde

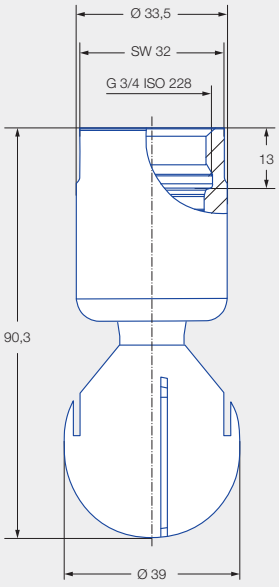

Innengewinde

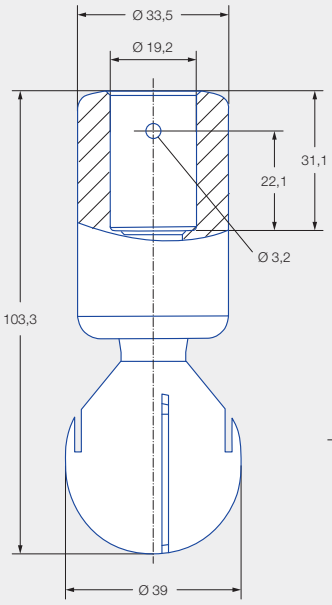

Abmessungen der Steckverbindung gemäß ASME-BPE (OD-Tube)

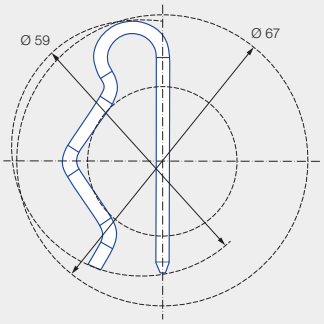

Abmessungen der Steckverbindung in der Draufsicht

Max. Behälterdurchmesser [m]

0	1	2	3	4	5	6	7	8	9

Reinigungseffizienzklasse
2

Max. Temperatur
250 °C

Einbau
Betrieb in jeder Einbaulage

Lagerung
Doppelkugellager aus Edelstahl 1.4404 (316L)

Werkstoff
Edelstahl 1.4404 (316L)

Empfohlener Betriebsdruck
2 bar

Vorfiltrierung
Leitungsfilter mit 0,1 mm/170 Mesh

Adapter
G 1/2 ISO 228 und G 3/4 ISO 228 ist mit HygienicFit kompatibel

Funktionsvideo
www.lechler.com/de/mediathek
Oder Sie scannen den QR-Code.

Strahl-winkel	Bestell-Nr.				Engster Querschnitt Ø [mm]	V̇ Wasser [l/min]				Max. Behälter-durchmesser [m]
	Type	Anschluss				p [bar] (p_{max} = 7 bar)				
		G 1/2 ISO 228	G 3/4 ISO 228	3/4"-Steck-verbindung		1,0	**2,0**	3,0	bei 40 psi [US gal/min]	
60° 	**5M3.122.1Y**	**AH**		**TF07**	2,6	45	**63**	77	20	
180° 	**5M3.133.1Y**		**AL**	**TF07**	1,2	47	**67**	82	21	2,6
180° 	**5M3.134.1Y**		**AL**	**TF07**	1,3	47	**67**	82	21	2,6
360° 	**5M3.999.1Y**		**AL**	**TF07**	0,4	21	**30**	37	9	1,8
	5M3.089.1Y		**AL**	**TF07**	0,7	35	**49**	60	15	2,1
	5M3.139.1Y		**AL**	**TF07**	0,8	49	**69**	85	21	2,3
	5M3.209.1Y		**AL**	**TF07**	1,5	71	**100**	122	31	2,6

NPT-Gewinde, weitere Steckverbindungen und Anschweißversionen auf Anfrage.

Die Angabe des max. Behälterdurchmessers gilt für den empfohlenen Betriebsdruck und ist als Empfehlung zu verstehen.
Für das Reinigungsergebnis ist zudem die Art der Verschmutzung maßgeblich.

Druckluft ist nur kurzfristig zum Trockenblasen einsetzbar. Der Einsatz oberhalb des empfohlenen Drucks hat negative Auswirkungen auf Reinigungsergebnis und Verschleiß.

Informationen Steckverbindung

- Splint aus Edelstahl 1.4404 (316L) enthalten (05M.330.1Y.00.00.0).
- Je nach Durchmesser des Anschlussstücks kann sich der Volumenstrom erhöhen, bedingt durch die Leckage zwischen Anschlussstück und Rotationsreiniger.
- Minimaler Einführdurchmesser (mit montiertem Splint) beträgt 59 mm.

MiniSpinner 2

Bestell-	Type	+	Anschluss	=	Bestell-Nr.
Beispiel:	5M3.122. 1Y	+	AH	=	5M3.122.1Y.AH

Rotationsreiniger MaxiSpinner 2
Baureihe 5M4

Eigenschaften:
- Hygienisches Design
- Für hohe Temperaturen geeignet
- Vollständig aus Edelstahl gefertigt



FDA

ATEX-Version auf Anfrage

Baureihe 5M4

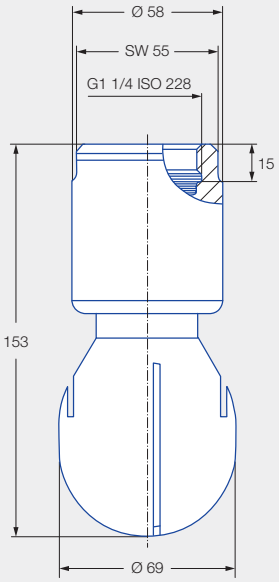

Innengewinde

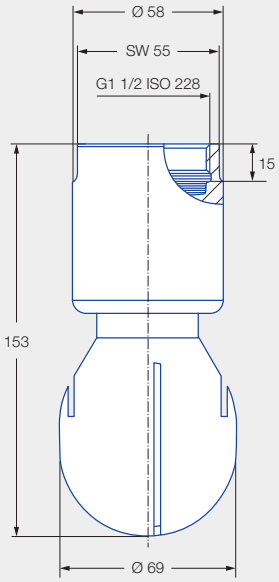

Innengewinde

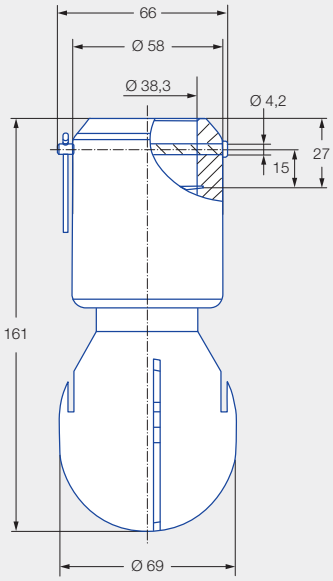

Abmessungen der 1 1/2" -Steckverbindung gemäß ASME-BPE (OD-Tube)

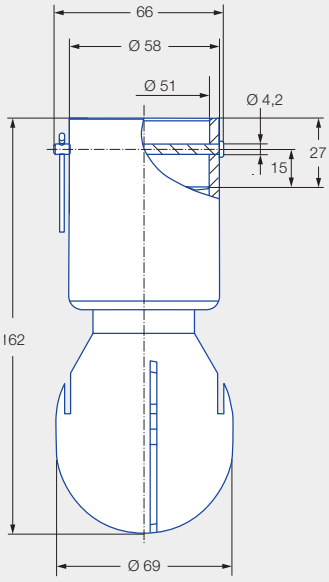

Abmessungen der 2"-Steckverbindungen gemäß ASME-BPE (OD-Tube)

Max. Behälterdurchmesser [m]

0	1	2	3	4	5	6	7	8	9

Reinigungseffizienzklasse
2

Max. Temperatur
250 °C

Einbau
Betrieb in jeder Einbaulage

Lagerung
Doppelkugellager aus Edelstahl 1.4404 (316L)

Werkstoff
Edelstahl 1.4404 (316L)

Empfohlener Betriebsdruck
2 bar

Vorfiltrierung
Leitungsfilter mit 0,1 mm/170 Mesh

Adapter
G 1 1/4 ISO 228 und G 1 1/2 ISO 228 sind mit HygienicFit kompatibel

Funktionsvideo
www.lechler.com/de/mediathek
Oder Sie scannen den QR-Code.

Strahl-winkel	Bestell-Nr.					Engster Querschnitt Ø [mm]	V̇ Wasser [l/min]				Max. Behälter-durchmesser [m]
	Type	Anschluss					p [bar] (p_{max} = 7 bar)*				
		G 1 1/4 ISO 228	G 1 1/2 ISO 228	1 1/2" Steck-verbindung	2"-Steck-verbindung		1,0	**2,0**	3,0	bei 40 psi [US gal/min]	
180°	**5M4.253.1Y**	**AQ**	**AS**	**TF15**	**TF20**	1,8	95	**135**	165	42	4,0
180°	**5M4.254.1Y**	**AQ**	**AS**	**TF15**	**TF20**	2,1	95	**135**	165	42	4,0
270°	**5M4.365.1Y**	**AQ**	**AS**	**TF15**	**TF20**	2,5	177	**250**	306	78	5,0
360°	**5M4.279.1Y**	**AQ**	**AS**	**TF15**	**TF20**	1,7	107	**150**	184	46	4,0
	5M4.329.1Y	**AQ**	**AS**	**TF15**	**TF20**	2,0	141	**200**	245	62	4,5
	5M4.369.1Y	**AQ**	**AS**	**TF15**	**TF20**	2,3	177	**250**	306	78	5,0

NPT-Gewinde und Anschweißversion auf Anfrage
* Bitte beachten Sie den maximalen Betriebsdruck von 4 bar bei der Anschlussvariante 2" Steckverbindung.

Die Angabe des max. Behälterdurchmessers gilt für den empfohlenen Betriebsdruck und ist als Empfehlung zu verstehen.
Für das Reinigungsergebnis ist zudem die Art der Verschmutzung maßgeblich.

Druckluft ist nur kurzfristig zum Trockenblasen einsetzbar. Der Einsatz oberhalb des empfohlenen Drucks hat negative Auswirkungen auf Reinigungsergebnis und Verschleiß.

Informationen Steckverbindung
- Bolzen mit Kopf inkl. Splint aus 1.4404 (316L) enthalten. (Bestell-Nr. 05M.431.1Y.00.00.0)
- Je nach Durchmesser des Anschlussstücks kann sich der Volumenstrom erhöhen, bedingt durch die Leckage zwischen Anschlussstück und Rotationsreiniger.

MaxiSpinner 2

Bestell-Beispiel:	Type 5M4.369. 1Y	+	Anschluss AQ	=	Bestell-Nr. 5M4.369.1Y.AQ

ENGINEERING
YOUR SPRAY SOLUTION

Lechler GmbH · Präzisionsdüsen · Düsensysteme
Ulmer Straße 128 · 72555 Metzingen · Telefon +49 7123 962-0 · info@lechler.de · www.lechler.com

Edition 11/21 · DE · PDF
Technische Änderungen und Irrtum vorbehalten.