ENGINEERING
YOUR SPRAY SOLUTION

KEY FACTS ROTATIONSREINIGER POPUP

Baureihe 5P7

ALLGEMEINE INDUSTRIE

Pneumatisch ausfahrbare PopUp Düse
für Anlagen- und Behälterreinigung

Eigenschaften

- Positionsanzeige mittels Sensor (IO-link-fähig)
- Selbstentleerung in nahezu jeder Einbaulage
- Ausfahrbar unabhängig von Flüssigkeitsdruck
- Spülbar mit Luft
- Wandbündige Installation
- Keine zusätzlichen Einbauten im Prozessraum

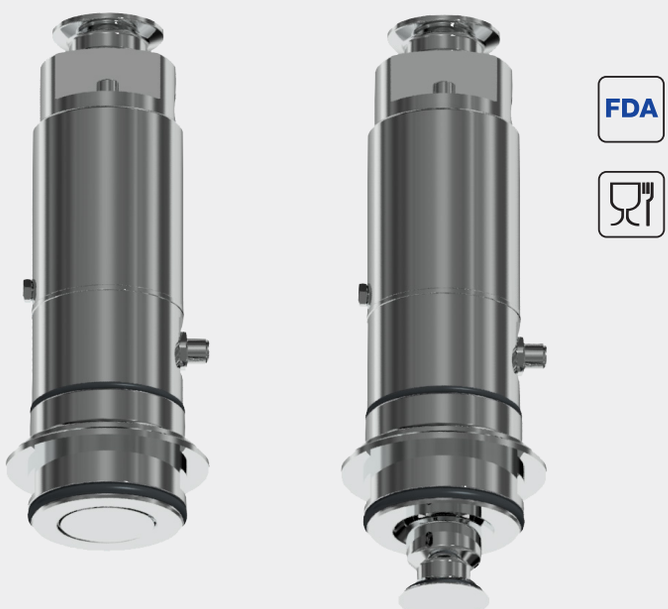

Baureihe 5P7

FDA

Technische Daten:

Maximale Betriebstemperatur
95 °C

Maximale Umgebungstemperatur
65 °C

Volumenstrom
54 l/min bei 2,5 bar

Empfohlener Betriebsdruck
2,5 bar

Wartungsfähig

Zubehör

Überwurfmutter: 095.011.1Y.00.89
Anschweißnippel: 500.605.1Y.00.08

Einbausituation

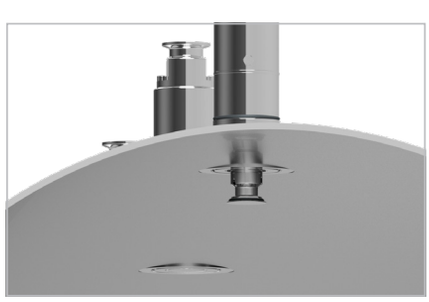

Strahlausbreitung

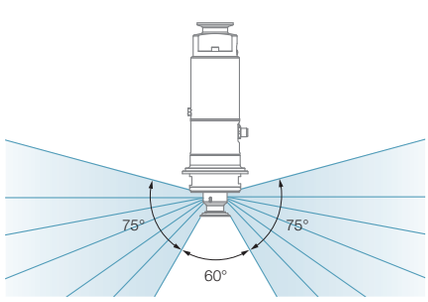

Lechler GmbH · Präzisionsdüsen · Düsensysteme
Ulmer Straße 128 · 72555 Metzingen · Telefon +49 7123 962-0 · info@lechler.de · www.lechler.com