ENGINEERING
YOUR SPRAY SOLUTION

KEY FACTS ROTATIONSREINIGER SPINNER 2

Baureihen 5M1, 5M2, 5M3, 5M4

ALLGEMEINE INDUSTRIE

Spinner 2 Baureihe

- Hygienisches Schweißdesign
- Keine Fügespalte und Toträume
- Hohe Oberflächengüte (außen ≤ Ra 0,4 µm und innen ≤ Ra 0,8 µm)
- Vollständig aus Edelstahl 1.4404 / 316L hergestellt
- Für hohe Temperaturen geeignet (250 °C Umgebungs-temperatur)

NanoSpinner 2

MicroSpinner 2

MiniSpinner 2

MaxiSpinner 2

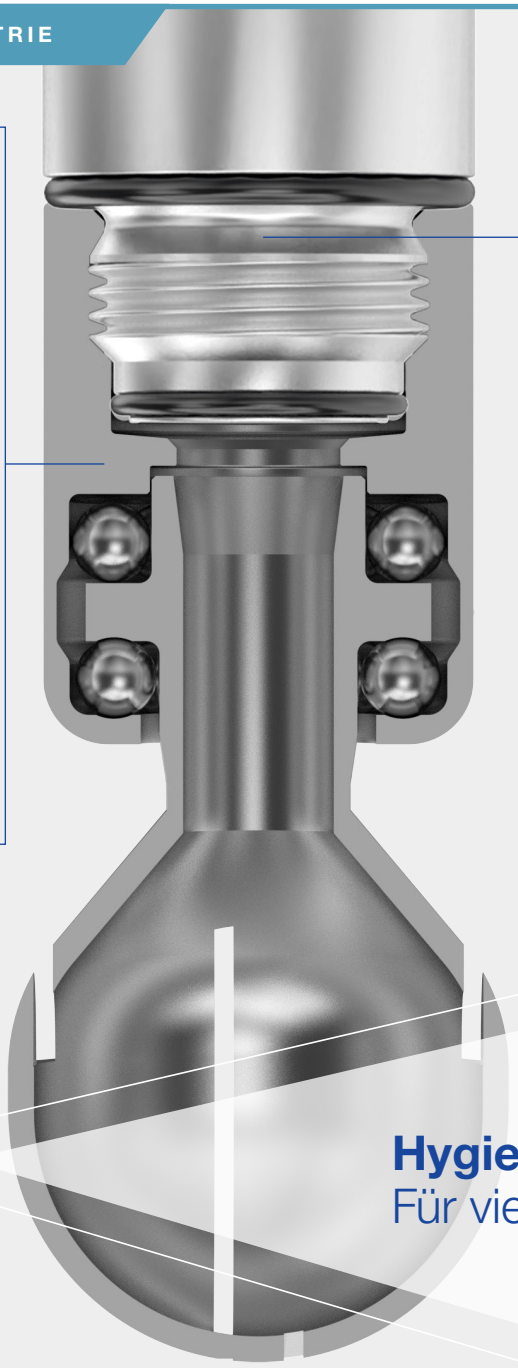

Perfekte Ergänzung

HygienicFit

Vorteile der hygienischen Anbindung mit dem HygienicFit Adapter

- Zuverlässig gekapseltes Gewinde
- Gewindesicherung durch O-Ringe (EPDM)
- Adapter aus 1.4404 / 316L

Perfekte Ergänzung und optimales Zubehör für die Baureihen MicroSpinner 2, MiniSpinner 2 und MaxiSpinner 2.

Der NanoSpinner 2 ist nicht mit dem HygienicFit Adapter kompatibel.

FDA

Hygiene pur.
Für viele Behältergrößen.